NO.

标 记	处 数	分 区	更 改	日 期

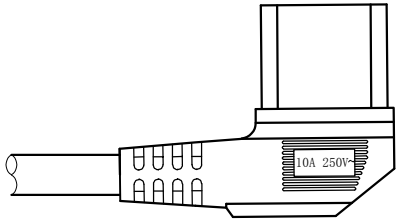

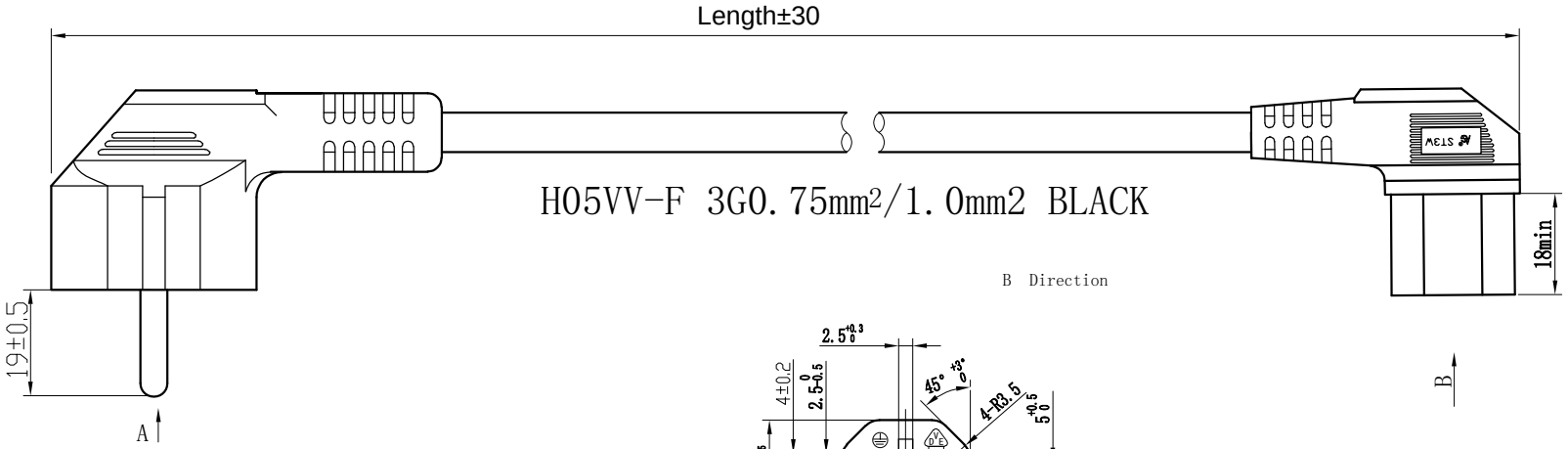

B Direction

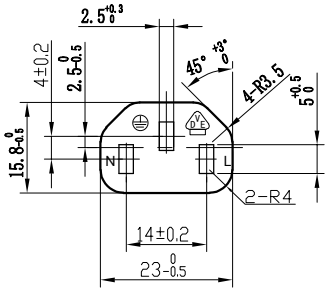

A Direction

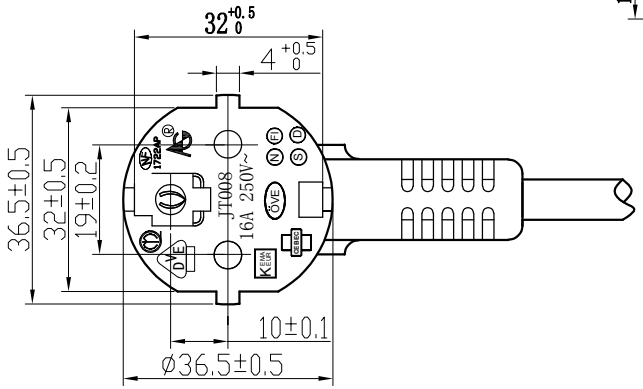

Notes:

1. Plug: JT008/ST3W Clear injection no scrath and dirt;
2. Cable: H05VV-F 3G0.75mm² Jacket ϕ6.5±0.2 Conductor 24*0.198±0.004 Core ϕ2.4±0.1
   Cable: H05VV-F 3G1.0mm² Jacket ϕ7.0±0.1 Conductor 32*0.198±0.004 Core ϕ2.6±0.1
   Cable Mark: ◁VDE▷ H05VV-F 3G0.75/1.0mm² AS® ZHEJIANG JINTING NUCLEAR CABLE CO.,LTD
3. Test: Hi-pot: lnner Voltage AC2500V/1S External Voltage AC4000V/1S
   current leakage 1mA, insulation resistance no less than 5MΩ, no strike out;

PE010530	JT008/ST3W H05VV-F 3x1.0mm2 3m black
PE010518	JT008/ST3W H05VV-F 3x1.0mm2 1.8m black
PE010510	JT008/ST3W H05VV-F 3x0.75mm2 1m black

除非另有说明，在图公差数下表：
TOLERANCE ACCORDING TO THIS FORM UNLESS OTHERWISE INDICATED

尺寸标注 DIMENSION	公差 TOLERANCE 长度 LENGTH	角度 ANGLE
<200	±0.1	±0.5°
200～500	±0.3	
500～800	±0.5	
<800	±1.0	

第三角视投影 THE THIRD ANGLE PROJECTION

第X张 共X张

版本 VERSION	A	比例 PROPORTION	1:1	单位 UNIT	mm	图幅 MAPS	A4

文件位置 FILE LOCATION

图号 FIGURE NO

模号 DIE NO.

树脂材料 RESIN MATERIALS

收缩率 SHRINKAGE

设计 DESIGN	王结安	产品名称 PRODUCTOR NAME	EET Group
审核 AUDIT			
批准 APPROVAL			

Micro Connect