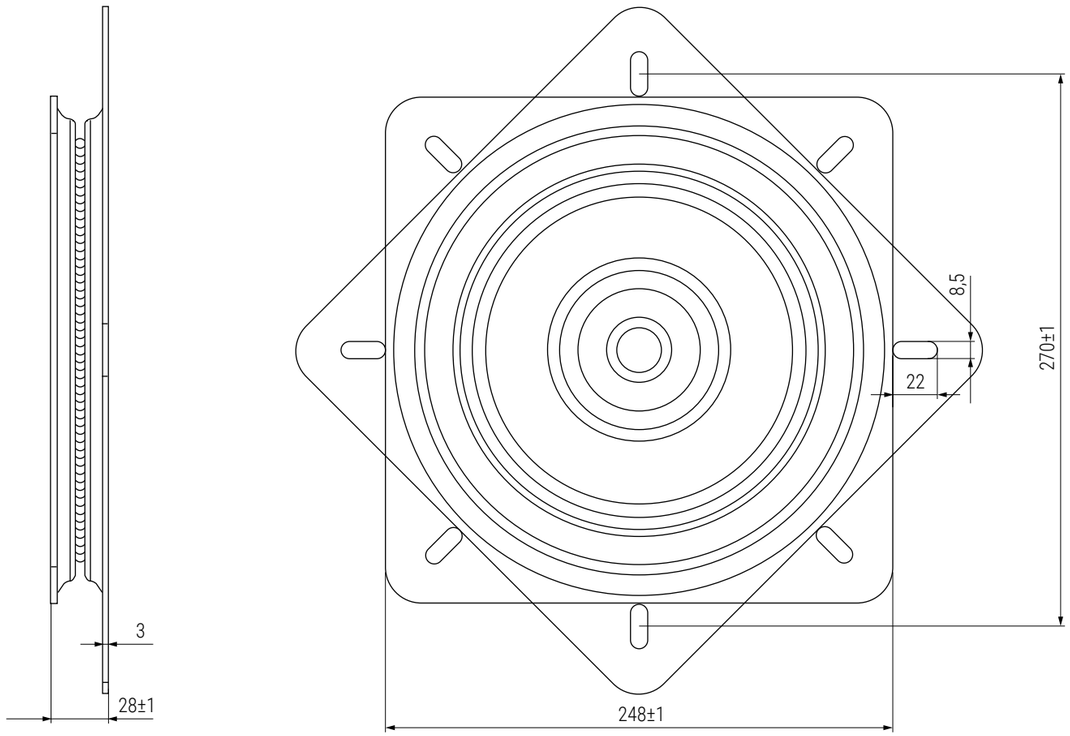

	NOMBRE	FIRMA	FECHA
DIBUJ.	AG		28/05/2024
VERIF.	AG		
APROB.			
FABR.			
CALID.			

DESCRIPCIÓN:
Plato giratorio ALBORA cuadrado 250X250
Soporta 80Kg aprox

Contigo desde 1893
Verdú®

Código	Material	Acabado
1440.3	Acero	Negro

A3

ESCALA:1:3

HOJA 1 DE 1

www.verdustore.com