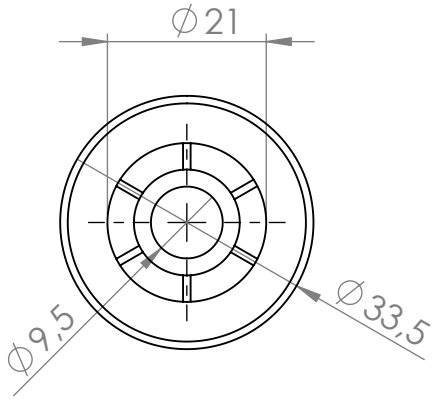

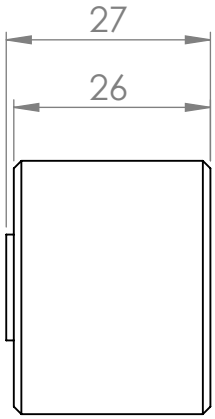

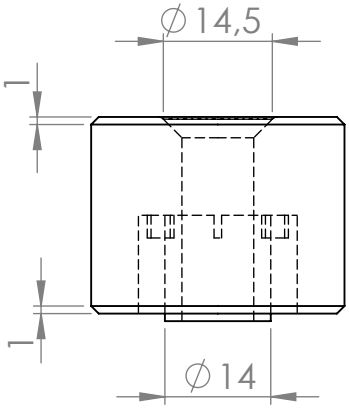

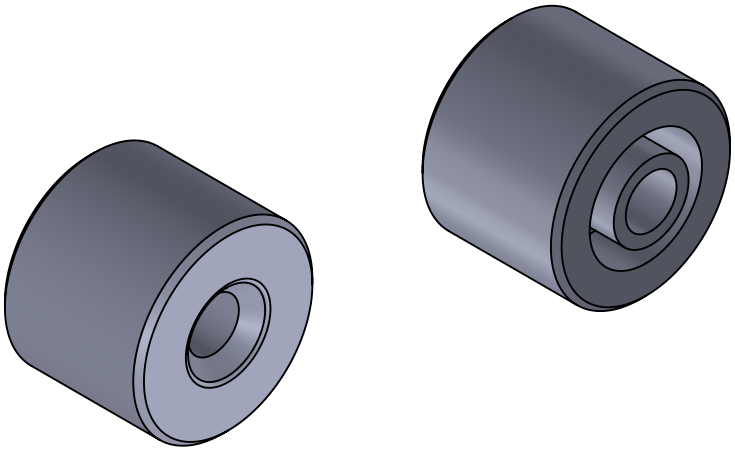

	NOMBRE	FIRMA	FECHA
DIBUJ.	AG		16/05/2024
VERIF.	AG		
APROB.			
FABR.			
CALID.			

DESCRIPCIÓN: Taco tope para tapa canape

Unidades envase: 1 unidad

Unidades embalaje: 600 unidad

PESO:0,02kg

Contigo desde 1893

Verdú®

Código	Material	Acabado
317.61	plástico	negro
317.62	plástico	blanco

A4

ESCALA:1:1

HOJA 1 DE 1

www.verdustore.com