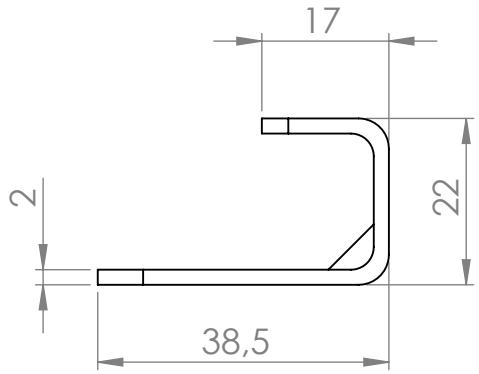

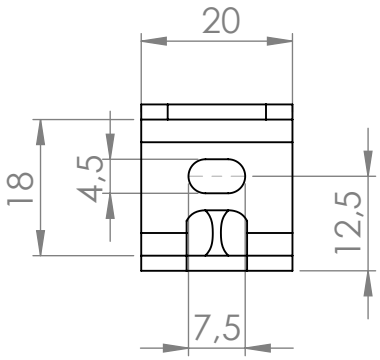

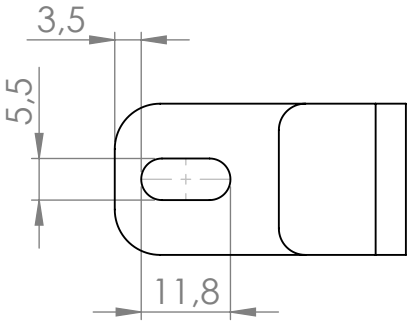

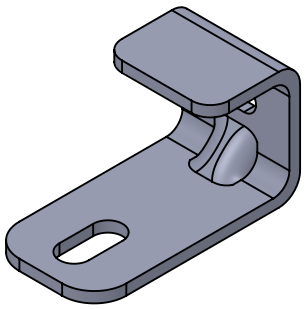

	NOMBRE	FIRMA	FECHA
DIBUJ.	AG		28/08/2024
VERIF.	AG		
APROB.			
FABR.			
CALID.			

DESCRIPCIÓN:
Soporte pared 6mm para NK, lite y sensus

Unidades envase: 10 unidades

Unidades embalaje: 10

Peso:0,0170Kg

Contigo desde 1893

Verdú®

Código	Material	Acabado
801.106	acero	zincado

A4

ESCALA:1:5

HOJA 1 DE 1

www.verdustore.com